bächlein element

Röhrensiphon extra lang mit Geräteanschluss

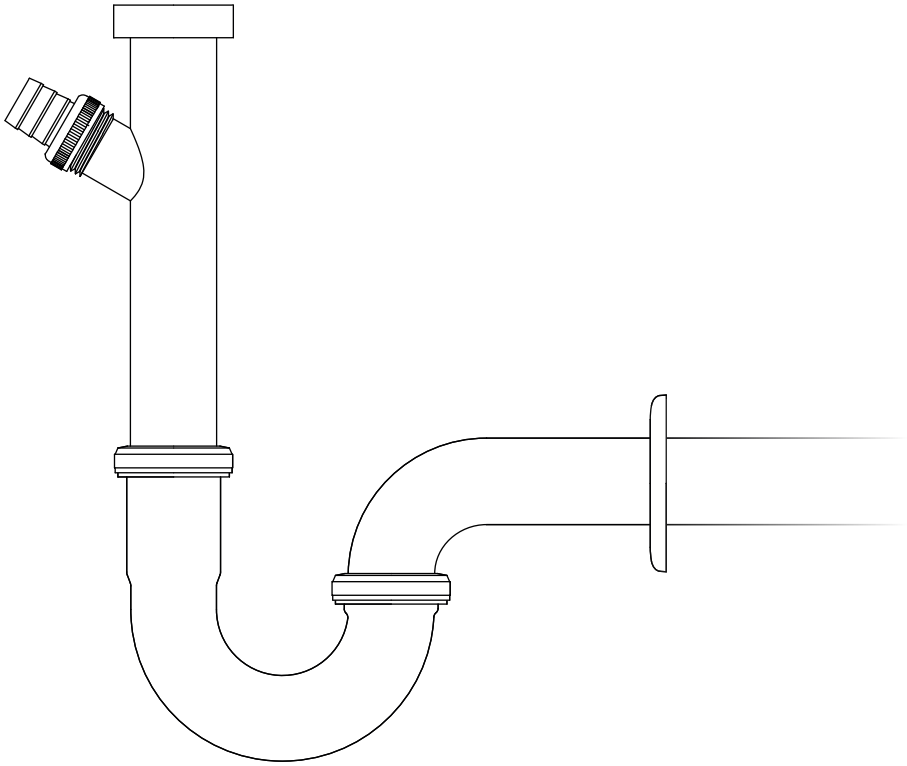

Montagedaten und Maße

Montagedaten

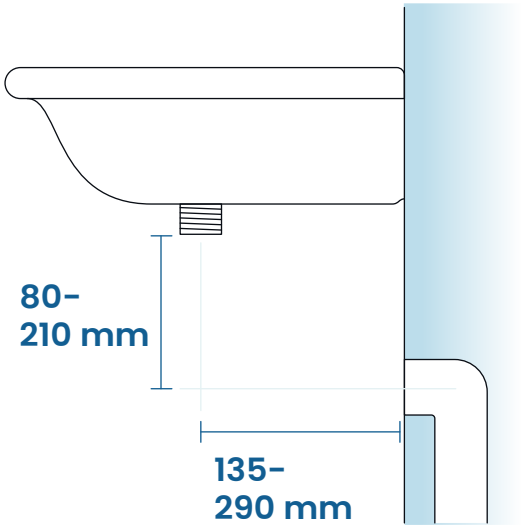

1. Distanzen zu Waschbecken und Abfluss

Das senkrechte Tauchrohr ist stufenlos verstellbar und lässt sich zwischen 115 und 230 mm justieren. Durch das Kürzen des Wand- und Tauchrohrs sind kürzere Montage-distanzen, wie in der Grafik angegeben, möglich.

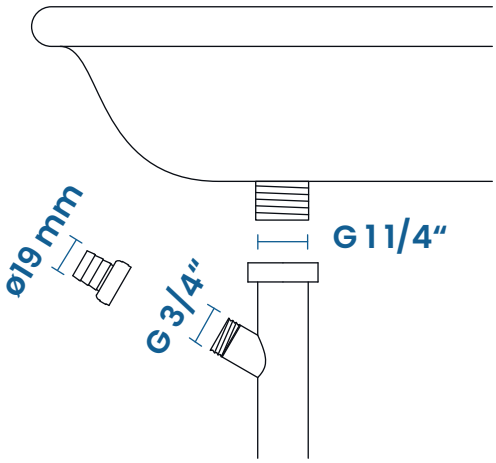

2. Anschluss an Ablaufgarnitur

Das Siphon wird an das Gewinde deiner Ablaufgarnitur unter dem Waschbecken angebracht.

Montagedaten

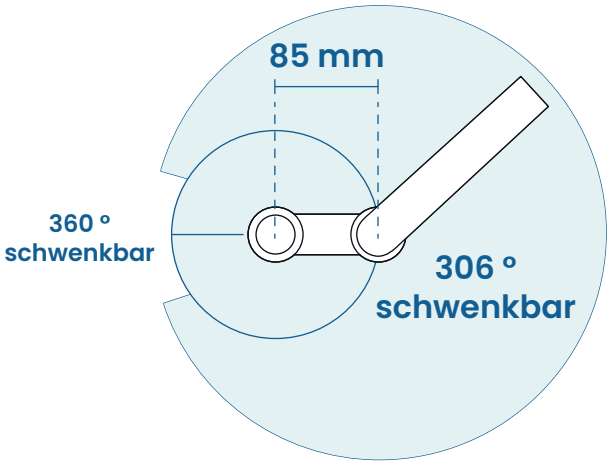

3. Flexibilität

Die Draufsicht zeigt die flexible Ausrichtung des Röhrensiphons. Durch die zwei Drehpunkte am Tauchrohr und am Wandrohr können auch seitlich versetzte Wandabflüsse einfach und passgenau angeschlossen werden.

Benötigtes Werkzeug zum Einbau

- Rohr- oder Siphonzange
- Metermaß
- Metallsäge
- Schleifpapier
- trockenes Tuch
- Eimer

Maße

